Набор мебели «Диего»
СВ 363 схема сборки

K	Z
8x30	
x12	x4
M1	W1
	4x28
x12	x4
M	U
DSP 22	
x12	x2
T	W2
	4x16
x4	x40
R	O	GL
		x1

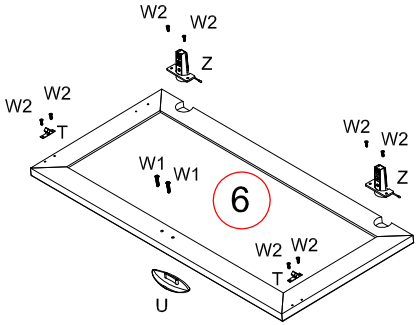

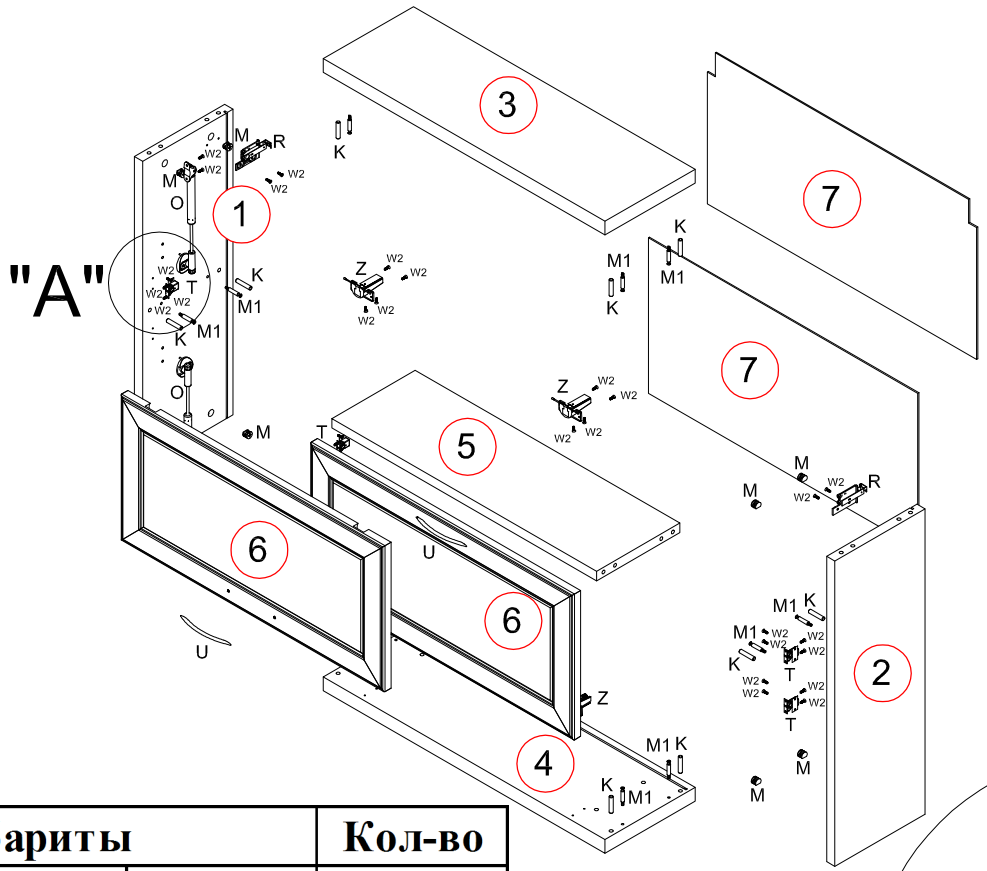

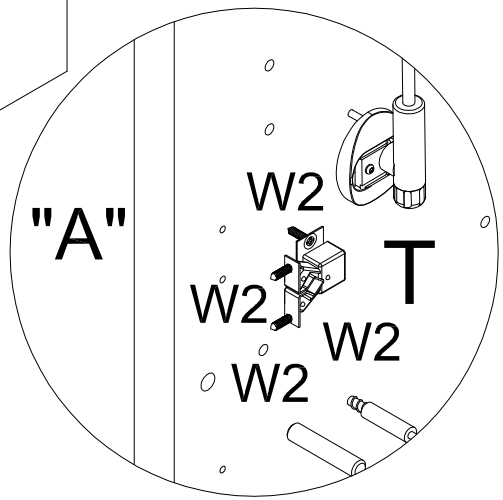

№ дет.	Код детали	Габариты			Кол-во
7	З.363.01.01	746	373	3	2
6	Д.363.01.01	729	350	22	2
4	Г.363.01.01	780	250	33	1
3	К.363.01.01	780	250	33	1
1	В.363.01.01	733	250	23	1
2	В.363.01.02	733	250	23	1
5	Г.363.01.02	733	231	23	1

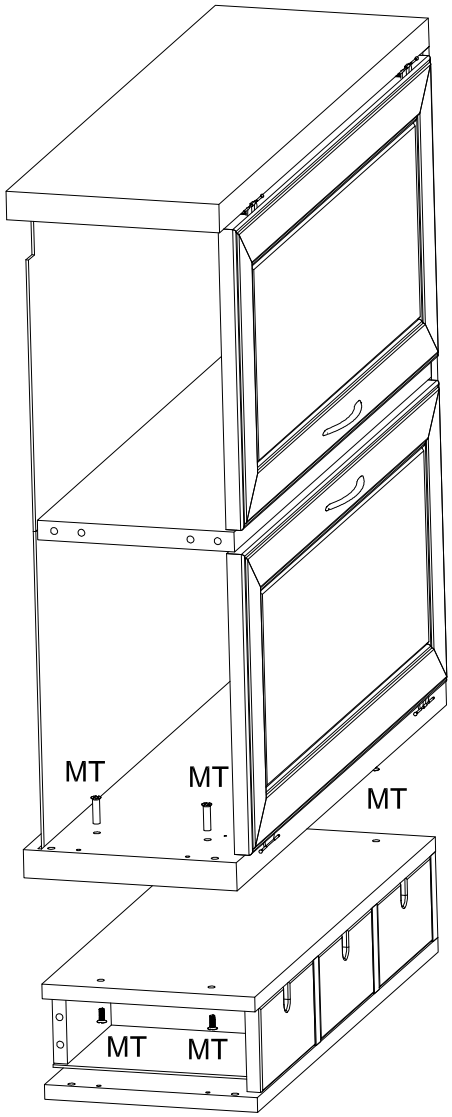
MT
MT
MT
MT
MT