Тиффани

СВ 518 шкаф 3х дверный

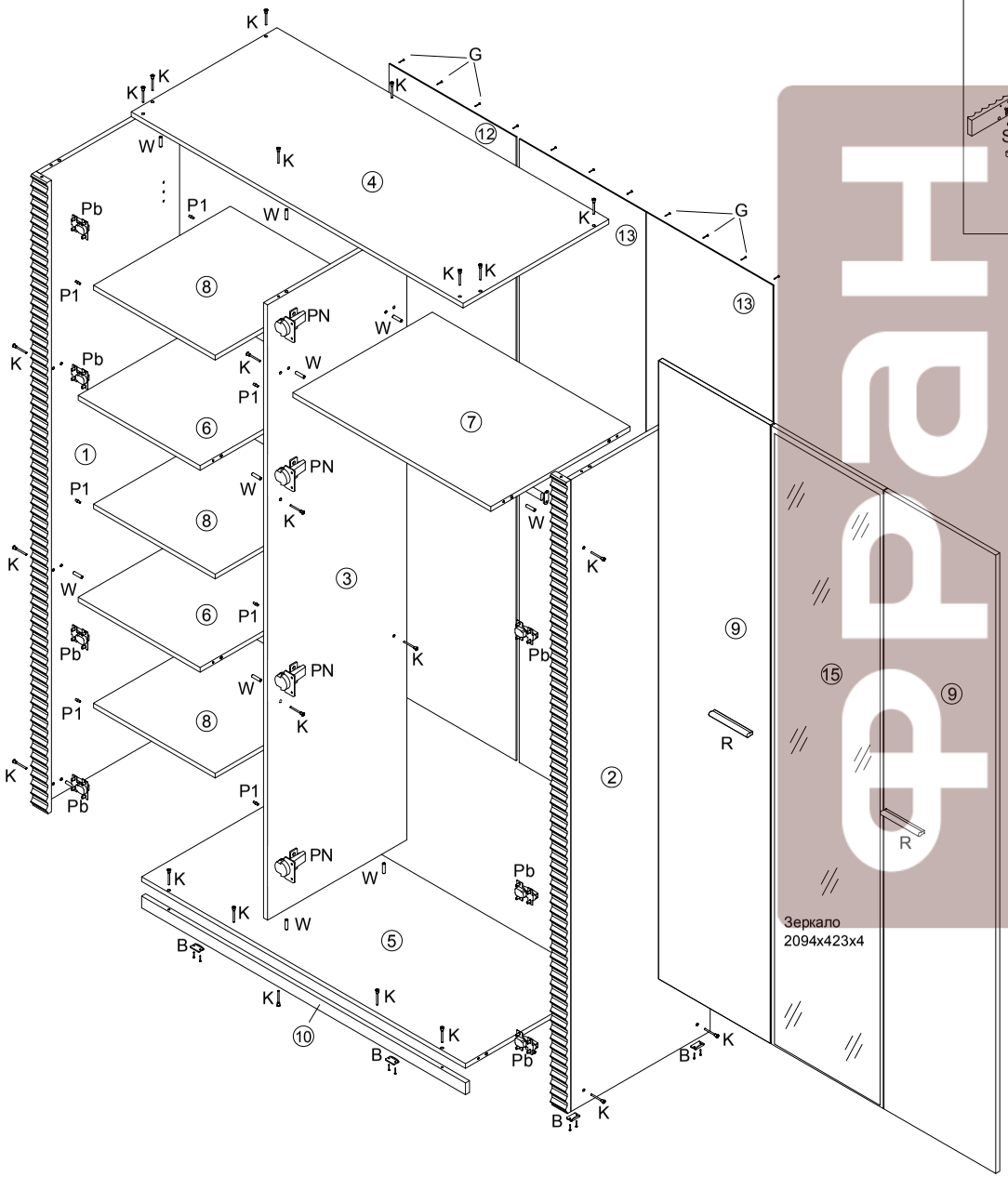

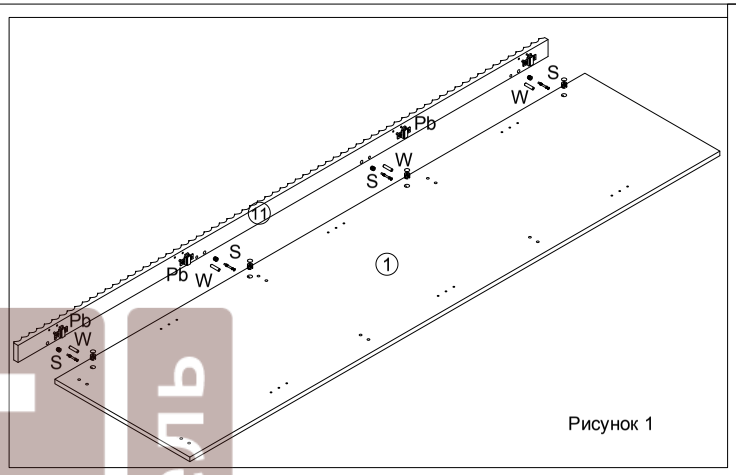

№ дет.	Наименование	Код детали	Габариты	Кол-во
1	Бок левый	В 518.01.01	2160х550х16	1
2	Бок правый	В 518.01.02	2160х550х16	1
3	Перегородка	В 518.01.03	2104х550х16	1
4	Крышка	К 518.01.01	1430х575х16	1
5	Горизонт	Г 518.01.01	1398х550х16	1
6	Горизонт	Г 518.01.02	473х550х16	2
7	Горизонт	Г 518.01.03	909х550х16	1
8	Полка	Г 518.01.04	540х472х16	3
9	Фасад	Д 518.01.01	2114х433х16	2
10	Цоколь	Ц 518.01.01	1398х40х16	1
11	Царга	Ц 518.01.02	909х200х16	1
12	Стенка задняя	З 518.01.01	2132х494х3,2	1
13	Стенка задняя	З 518.01.02	1952х464х3,2	2
14	Накладка	Н 01.01	2120х60х22	2
15	Фасад	Д 518.01.02	2114х433х16	1

В первую очередь соединяем накладку (поз 14) с боком лев/прав (поз 1,2). Смотреть рисунок 1

ФРАН выгодная мебель